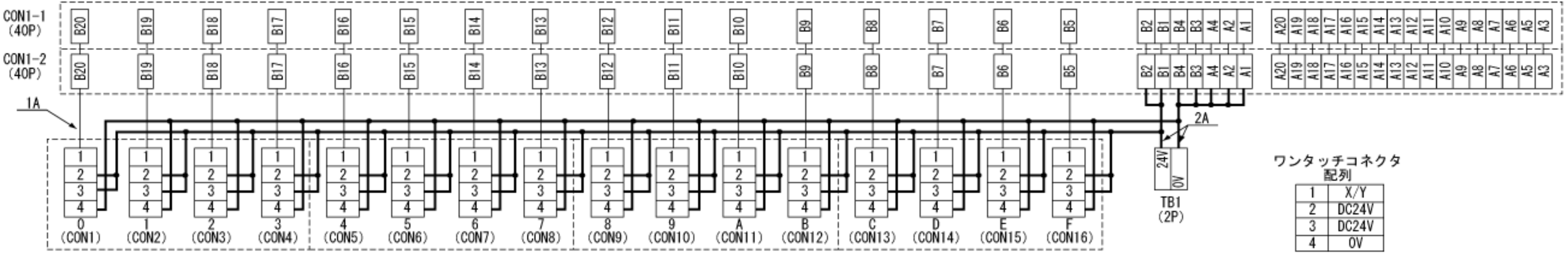

ワンタッチコネクタ
配列

1	X/Y
2	DC24V
3	DC24V
4	0V