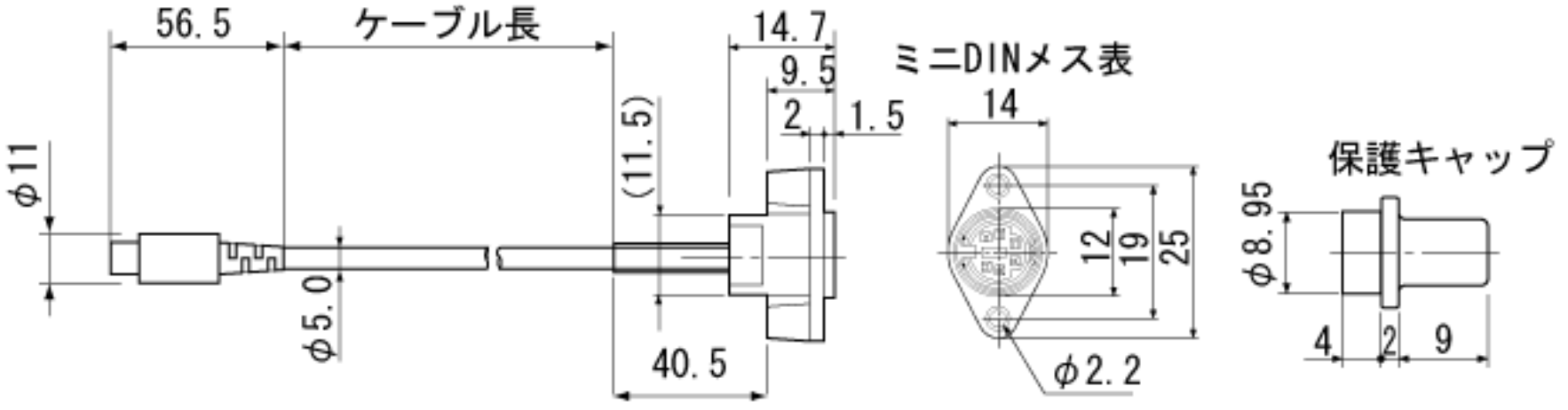
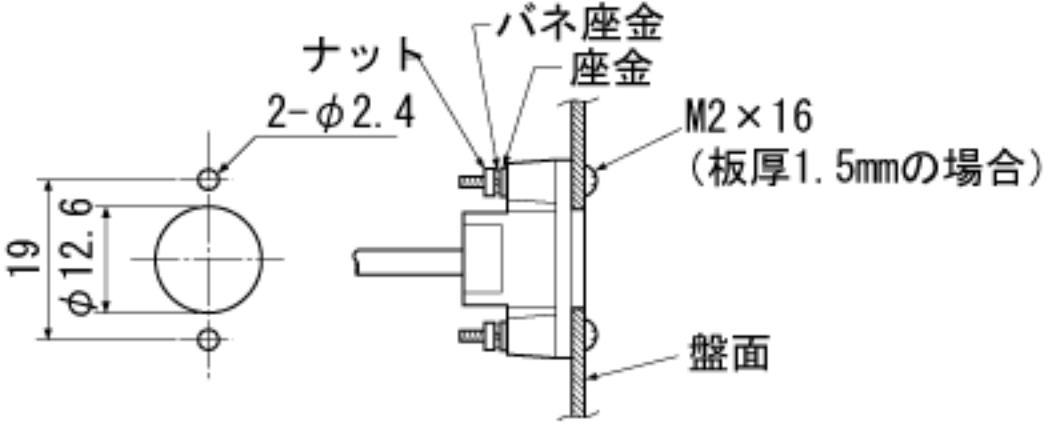
盤面取付穴参考寸法および取付寸法(参考)