単位:mm

変換アダプタ

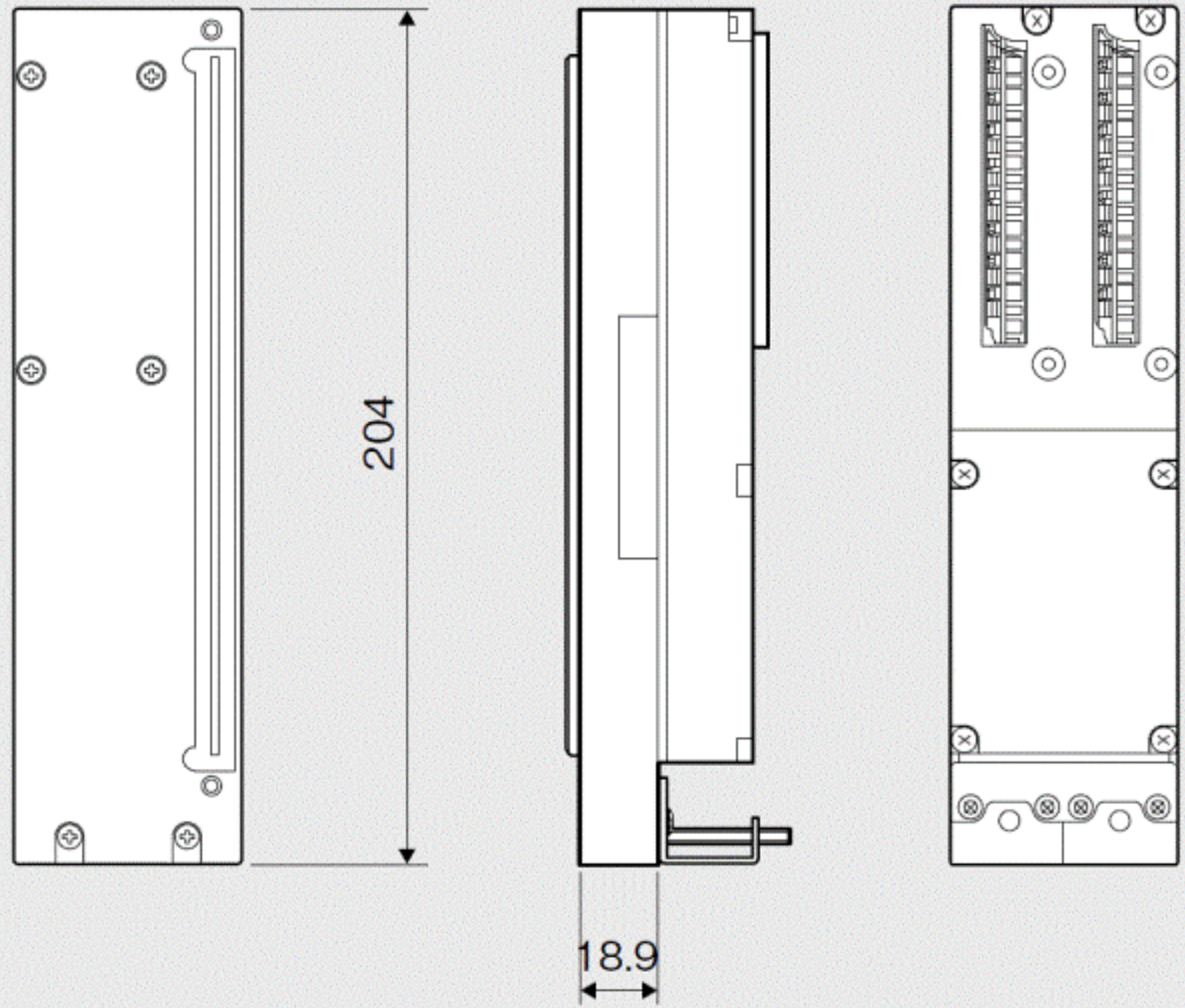
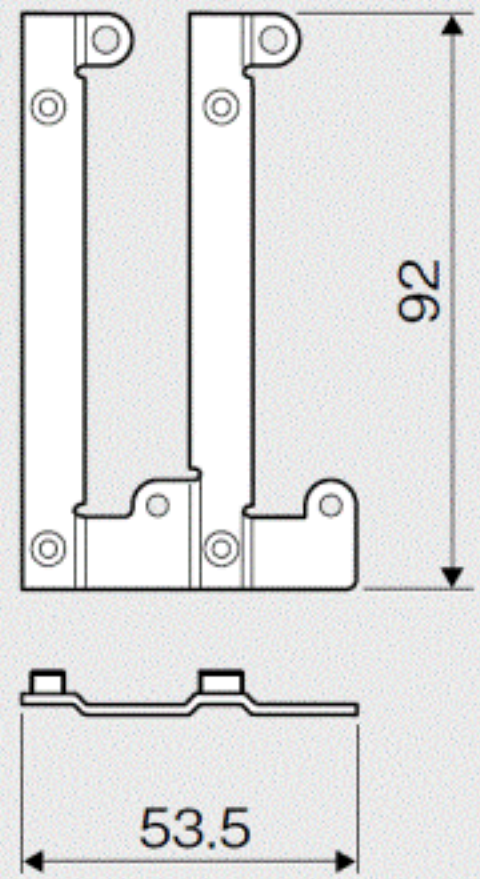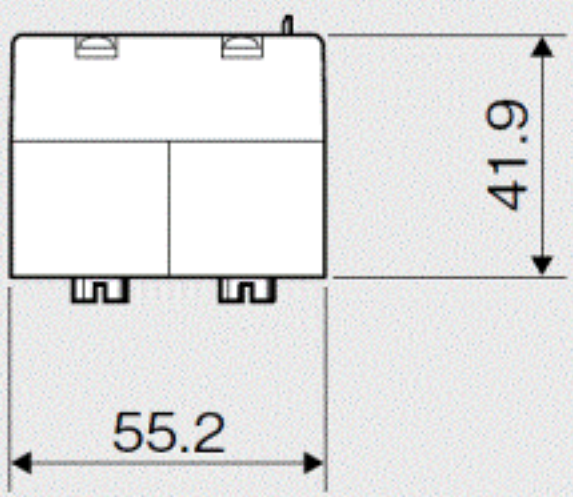
取付金