TSD-AT1212-FN

＜質量＞ 約2kg
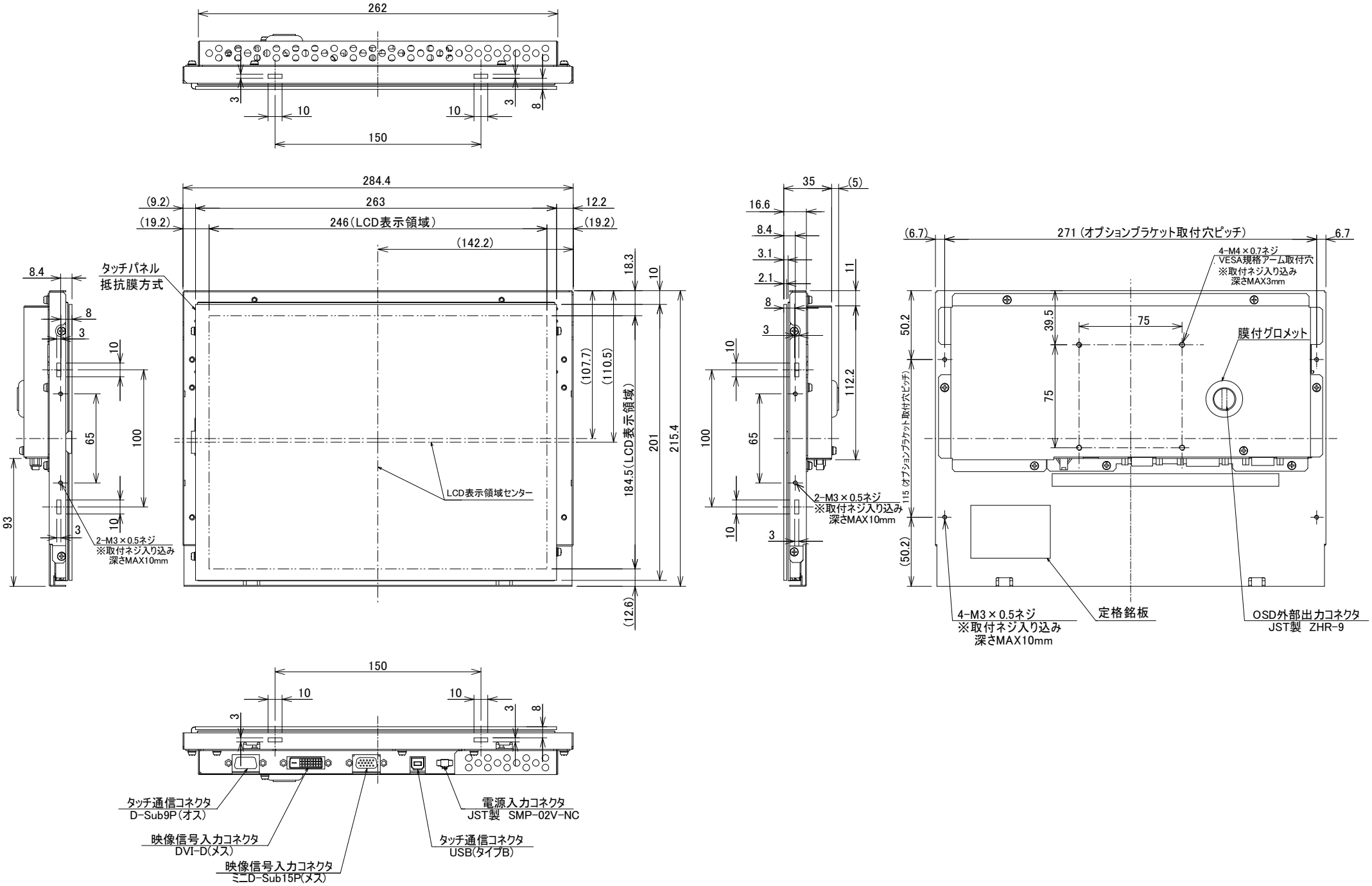
単位:mm